Pièces détachées
CARRÉ LUTZ
Electroménager
Chauffage
Motoculture
www.carre-lutz.com

Retour à la boutique www.clpieces.com

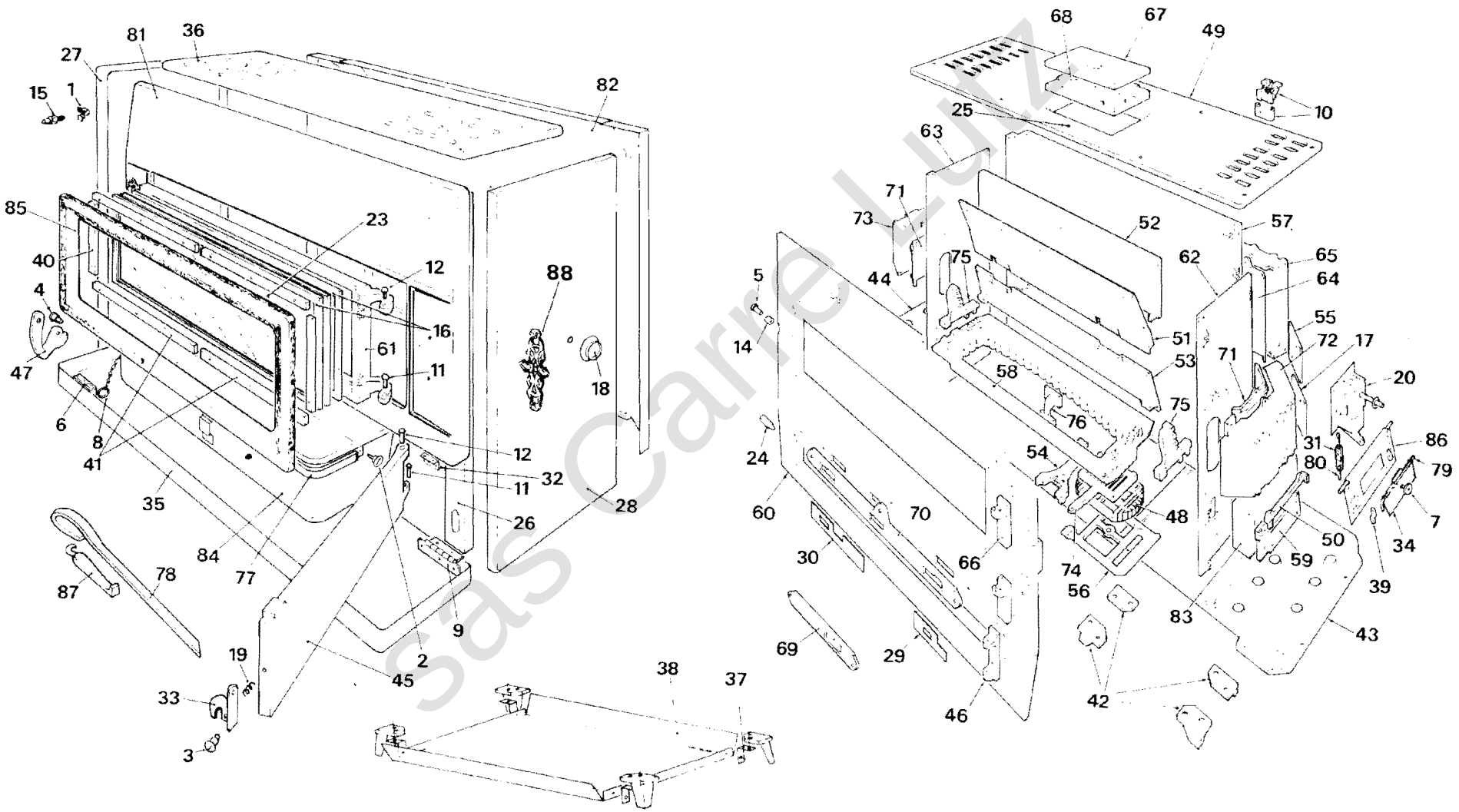

sas Carre Lutz

CONVECTEUR CHARBON

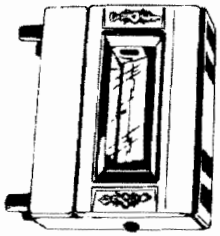

Y = noir, black
C = gris, grey
V = terre de rio

N°	Code article	144 08 03	144 08 04	144 06 02	144 06 03	Désignation	
1	100602	X	X	X	X	Attache rapide	Snap clip
2	100902	X	X	X	X	Axe	Axle
3	100903	X	X	X	X	Axe	Axle
4	100915	X	X	X	X	Axe	Axle
5	100942	X	X	X	X	Axe	Axle
6	101007	X	X	X	X	Aimant	Magnet
7	105104	X	X	X	X	Bouton	Knob
8	109702	X	X	X	X	Chaînette	Chain
9	109806	X	X	X	X	Charnière	Hinge
10	109815	X	X	X	X	Charnière	Hinge
11	110402	X	X	X	X	Clou cannelé	Hinge pin
12	110403	X	X	X	X	Clou cannelé	Hinge pin
-	122802	X	X	X	X	Ecusson	Name plate
14	134253	X	X	X	X	Calet	Bushing
15	134501	X	X	X	X	Coujon	Push clip
16a	142219	X	X			Joint	Window gasket
16b	142222			X	X	Joint	Window gasket
17	142246	X	X	X	X	Joint	Window gasket
18	149816	X	X	X	X	Manette	Knob
19	166003	X	X	X	X	Ressort	Ash door spring
20	178801	X	X	X	X	Thermostat	Thermostat
-	181502	X	X	X	X	Tresse	Sealing rope
-	181506	X	X			Tresse	Sealing rope
23a	188718	X	X			Verre néocéram	Neoceram glass
23b	188732			X	X	Verre néocéram	Neoceram glass
24	189105	X	X	X	X	Vis	Screw
25	189107	X	X	X	X	Vis	Screw
26	201206	X	X	X	X	Supplément façade	Panel
27	207763	X	X	X	X	Côté	Side
28	207843	X	X	X	X	Côté	Side
29	219200	X	X	X	X	Glissière	Sliding plate
30	219201	X	X			Glissière	Sliding plate
31	221100	X	X	X	X	Prolongateur	Extruder
32	228609	X	X	X	X	Equerre	Bracket
33	236904	X	X	X	X	Levier	Door latch
34	242600	X	X	X	X	Registre	Draft door
35a	252583	X	X			Panneau	Panel
35b	252584			X	X	Panneau	Panel
36a	252612	X	X			Couvercle	Cover
36b	252613			X	X	Couvercle	Cover
37	259012	X	X	X	X	Patte	Square
38a	260545	X	X			Ecran	Shield
38b	260546			X	X	Ecran	Shield
39	274700	X	X	X	X	Palier	Bearing
40	276601	X	X			Contre plaque	Glass retainer
41	276602	X	X	X	X	Contre plaque	Glass retainer
42	300113	X	X	X	X	Pied	Leg
43a	300457	X	X			Dessous	Base plate
43b	300458			X	X	Dessous	Base plate
44	300508	X	X	X	X	Dessous	Base plate
45a	301120			X	X	Porte	Door
45b	301121	X	X			Porte	Door
46	301405	X	X	X	X	Gond	Hinge
47	301523	X	X	X	X	Loquet	Latch
48a	301906			X	X	Grille	Grate
48b	301907	X	X			Grille	Grate
49a	302142	X	X			Dessus	Top plate
49b	302143			X	X	Dessus	Top plate
50	303305	X	X	X	X	Palier	Bearing
51a	304904			X	X	Trémie	Upper hopper
51b	304905	X	X			Trémie	Upper hopper
52a	305104			X	X	Brique	Shield
52b	305105	X	X			Brique	Shield
53a	305403			X	X	Devant de trémie	Lower hopper
53b	305404	X	X			Devant de trémie	Lower hopper
54	305701	X	X			Suppl. de grille	Suppl. grate
55	305913	X	X	X	X	Trappe	Door
56a	306103			X	X	Support	Support
56b	306104	X	X			Support	Support
57a	306206			X	X	Derrière	Back plate
57b	306207	X	X			Derrière	Back plate
58a	306712			X	X	Grille	Grate
58b	306713	X	X			Grille	Grate
59	307201	X	X	X	X	Boîte	Air intake
60a	309806			X	X	Façade	Front plate
60b	309807	X	X			Façade	Front plate
61a	309915			X	X	Porte	Door
61b	309916	X	X			Porte	Door
62	310702	X	X	X	X	Côté	Side
63	310802	X	X	X	X	Côté	Side
64a	314706	X	X			Récupérateur	Exchanger base
64b	314708			X	X	Récupérateur	Exchanger base
65a	314813	X	X			Récupérateur	Exchanger
65b	314816			X	X	Récupérateur	Exchanger
66	315109	X	X	X	X	Gond	Hinge
67	315804	X	X	X	X	Tampon	Loading plate
68	315901	X	X	X	X	Suppl. de tampon	Loading plate
69	317401			X	X	Encadrement	Frame
70	317402	X	X			Encadrement	Frame
71	318802	X	X	X	X	Récupérateur	Exchanger
72	318902	X	X	X	X	Couvercle	Cover
73	319102	X	X	X	X	Couvercle	Cover
74	319204	X	X	X	X	Grille	Grate
75	319302	X	X	X	X	Support	Support
76	319701	X	X			Support	Support
77a	400203	X	X			Anse	Handle
77b	400205			X	X	Anse	Handle
78	415504	X	X	X	X	Tisonnier	Poker
79	459601	X	X	X	X	Tige	Pin
80	460201	X	X	X	X	Tige	Pin
81a	600347	X				Façade	Front side
81b	600348			X		Façade	Front side
81c	600317		X			Façade	Front side
81d	600319				X	Façade	Front side
82a	605316	X	X			Habillage	Panel
82b	605317			X	X	Habillage	Panel
83a	616111	X	X			Conduit	Conduct
83b	616113			X	X	Conduit	Conduct
84a	624013	X	X			Cendrier	Ash pan
84b	624018			X	X	Cendrier	Ash pan
85a	651100			X	X	Habillage (Y) (V)	Panel (Y) (V)
85b	651101	X	X			Habillage (Y) (V)	Panel (Y) (V)
85c	651104			X		Habillage (G)	Panel (G)
85d	651105	X				Habillage (G)	Panel (G)
86	670400	X	X	X	X	Clapet	Door
87	808001	X	X	X	X	Poignée	Tool
88	123481		X		X	Motif	Motif

Edition 2 du 28.11.88
Document n° 299

Cassandre Katz